KOMPAKTBAGGER

CAT 308

BBL Mietservice

Gewicht	8,4 t
Leistung	48,5 kW
Breite	2320 mm
Höhe	2550 mm

max. vert. Grabtiefe	2980 mm
max. Reichweite auf Standebene	6820 mm
Überladehöhe	4670 mm

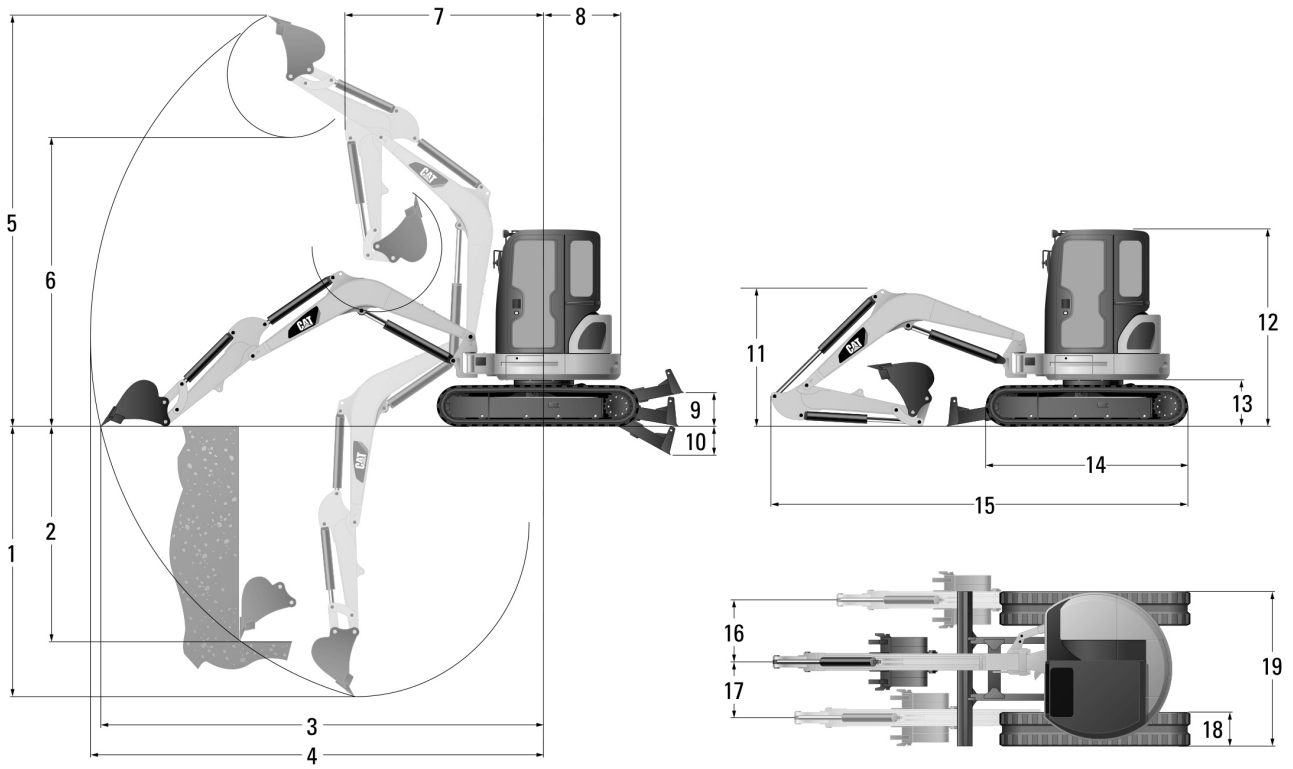

	Standardstiel	Langer Stiel
1	4150 mm	4690 mm
2	2980 mm	3550 mm
3	6820 mm	7350 mm
4	7020 mm	7540 mm
5	6640 mm	6990 mm
6	4670 mm	5010 mm
7	2800 mm	3280 mm
8	1450 mm	1450 mm
9	420 mm	420 mm
10	320 mm	320 mm

	Standardstiel	Langer Stiel
11	2280 mm	2230 mm
12	2550 mm	2550 mm
13	735 mm	735 mm
14	2903 mm	2903 mm
15	6380 mm	6340 mm
16	1010 mm	1010 mm
17	635 mm	635 mm
18	450 mm	450 mm
19	2320 mm	2320 mm

Hublasten auf Standebene*

Hubpunktradius		**4000 mm**		**6050 mm**	
		Vorn	**Seitlich**	**Vorn**	**Seitlich**
Schild abgesenkt	**kg**	3650	1710	1880	920
Schild angehoben	**kg**	1840	1530	970	820

* Die angegebenen Lasten entsprechen der Norm ISO 10567:2007 für das hydraulische Hubvermögen von Hydraulikbaggern und betragen maximal 87 % des hydraulischen Hubvermögens oder 75 % der Kipplast. Das Gewicht des Baggerlöffels ist bei dieser Tabelle nicht enthalten. Die Angaben zum Hubvermögen gelten bei Ausstattung mit einem Standardstiel.

Angaben ohne Gewähr