Bobcat

463

Kapazitäten

	463
Fahrbare Nutzlast	329 kg
Kipplast	681 kg
Hydraulikpumpenleistung	34,1 l/min bei 2800 U/min
Fahrgeschwindigkeit	10,4 km/h

Motor

Fabrikat/Modell	Kubota / D1005-E
Kraftstoff/Kühlung	Diesel / Wasser
Leistung bei geregelter Drehzahl (ISO 9249)	16,8 kW (22,5 PS) bei 2800 U/min
Leistungsklasse	22 kW (30 PS).
Zylinderzahl	3
Hubraum	1,0 l
Kraftstofftankinhalt	24,6 l

Gewicht

Versandgewicht ①	1134 kg
Betriebsgewicht ②	1301 kg

Bedienung

Lenkung und Fahrt	Vorwärts- und Rückwärtsfahrt sowie Lenkfunktionen mittels zweier Fahrhebel.
Hydraulik	Zwei Pedale zum Heben/Senken der Hubarme und Ein- und Auskippen der Schaufel.
Kraftübertragung	Hydrostatisch, Allradantrieb

Standardausrüstung

- Beleuchtung (vorne & hinten)
- BICS - Verriegelungssystem
- Bob-Tach
- EC-Zertifikat
- Fahrerkabine③ (ROPS / FOPS)
- Federsitz
- Feststellbremse
- Frontzusatzhydraulik
- Funkenfänger-Schalldämpfer
- Hupe
- Hubarmanschlag
- Reifen 5,70 x 12,4 Lagen
- Schutzbügel
- Sicherheitsgurt

Sonderausrüstung

- Hebesatz
- Katalysator
- Lexan-Schutzverglasung
- Rückfarhralarm
- Schlüsselloses Startsystem
- Bobcat Better Reifen (23 x 8.50 x 12, 6 Lagen)

① Lader mit Standardreifen, ohne Schaufel.
② Lader mit Standardreifen, mit Schaufel, Kraftstofftank voll und Fahrer.
③ Informationen bei Ihrem Bobcat-Händler.

Verfügbare Anbaugeräte

- Abbruchschere
- Anbaubagger
- Anbaudumper
- Bodenfräse
- Erdbohrer
- Hydraulikhammer ④
- Kehrbesen ⑤
- Kehrschaufel ⑤
- Ketten
- Mini-Scraper
- Nivellierrechen
- Palettengabel
- Schaufeln
- Schneefräse
- Scraper
- Universalgabel/Greifer
- Universalschild

④ Wenn diese Anbaugeräte mit dem Bobcat-Lader eingesetzt werden, ist eine Lexan- Schutzverglasung zu verwenden, d.h. eine 12 mm starke Fronttür und 6 mm starke Dach- und Heckfenster in Lexan.
⑤ Wassersprühanlage (a.W.).

Abmessungen

- Alle Abmessungen sind in Millimetern.

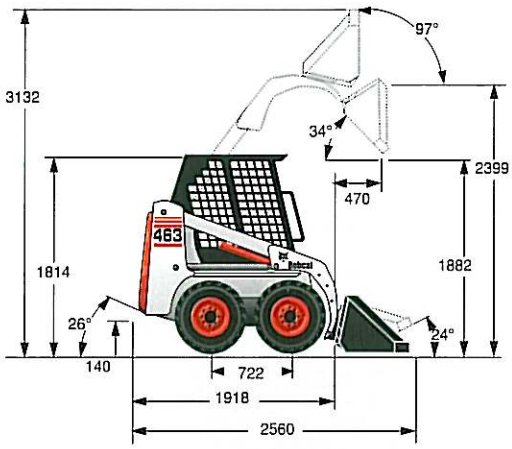

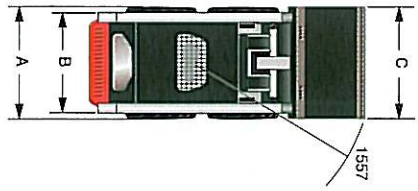

* Breitreifen

A - 5.70 x 12 Reifen - 900 mm
23 x 8.50 - 12 Reifen - 1100 mm
B - 5.70 x 12 Reifen - 747 mm
23 x 8.50 - 12 Reifen - 884 mm
C - Schaufelbreite - 914 mm (36")
Schaufelbreite - 1130 mm (44")

Änderungen der technischen Daten vorbehalten.

PROTECTION PLUS
Bis zu 3 Jahre Garantie
Informationen bei Ihrem Bobcat-Händler

ISO 9001

BOBCAT EUROPE
J. Huysmanslaan, 59
B - 1651 LOT, Belgien
Tel. +32 (0)2 371 68 11
Fax +32 (0)2 371 69 01
E-mail: bobcat_europe@eu.bobcat.com
www.bobcat.com

An Ingersoll-Rand business

4425400-DE (12-02)